PA19 PA20

AIRE DE MONTMERLE / ZOOM BÂTIMENT À MODIFIER

LES AIRES D'ACCUEIL PRINCIPALES : POINTS D'ÉTAPE

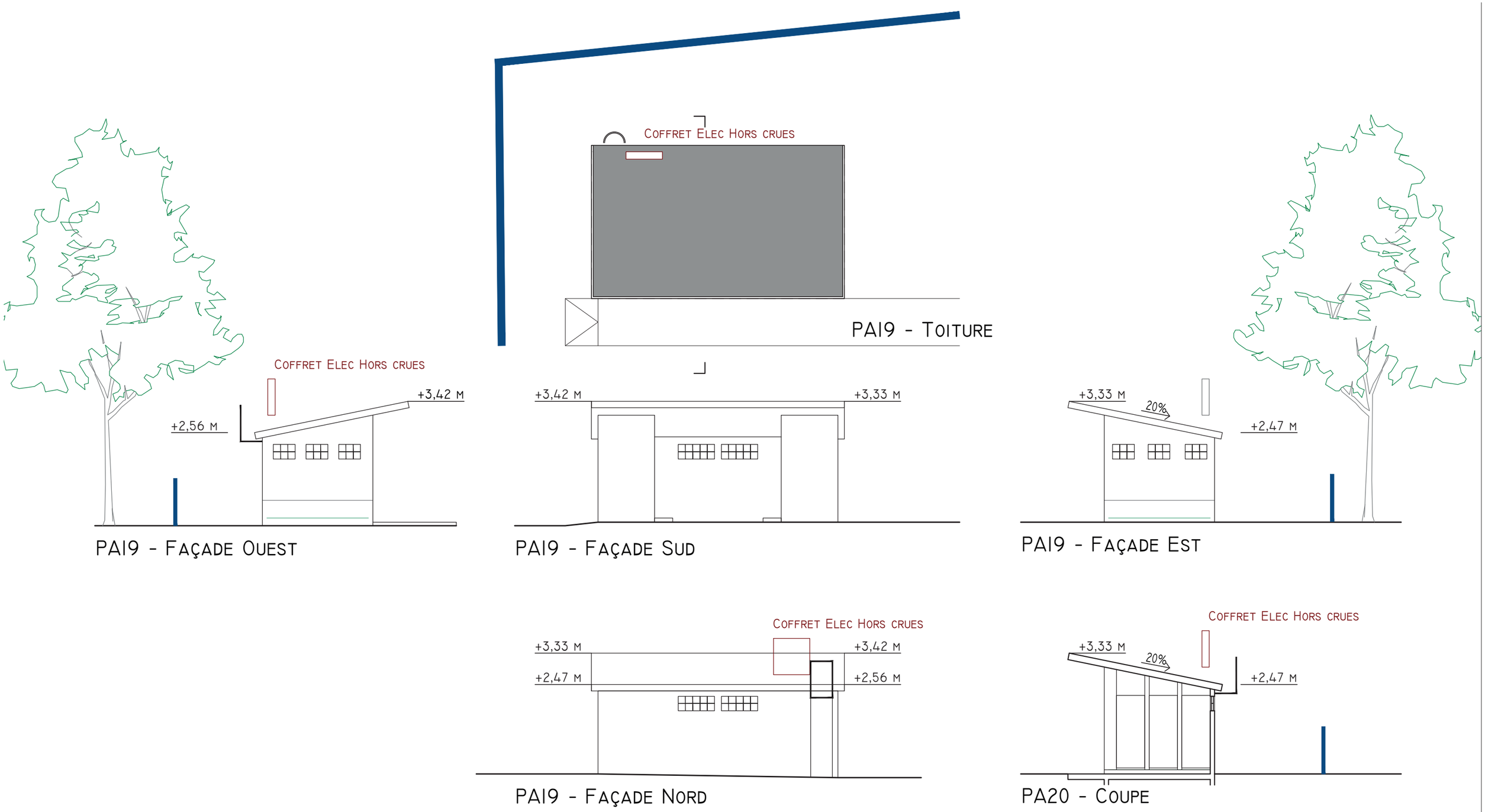

Plans en coupes et élévation des façades - Etat existant

PA19 PA20

AIRE DE MONTMERLE / ZOOM BÂTIMENT À MODIFIER

LES AIRES D'ACCUEIL PRINCIPALES : POINTS D'ÉTAPE

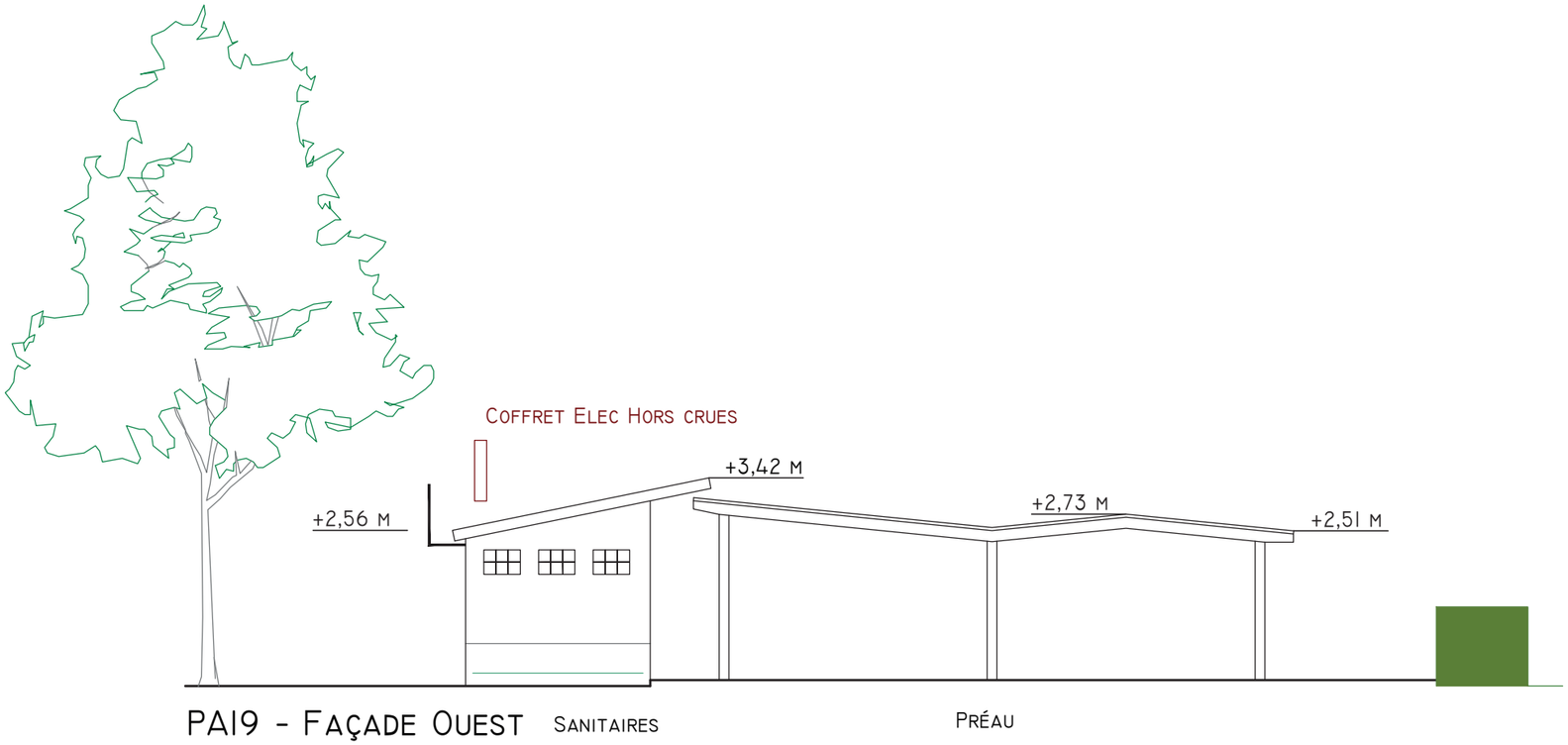

Plans en élévation des façades - Etat projeté

PA19 PA20

LES AIRES D'ACCUEIL PRINCIPALES : POINTS D'ÉTAPE

AIRE DE MONTMERLE / ZOOM BÂTIMENT À MODIFIER

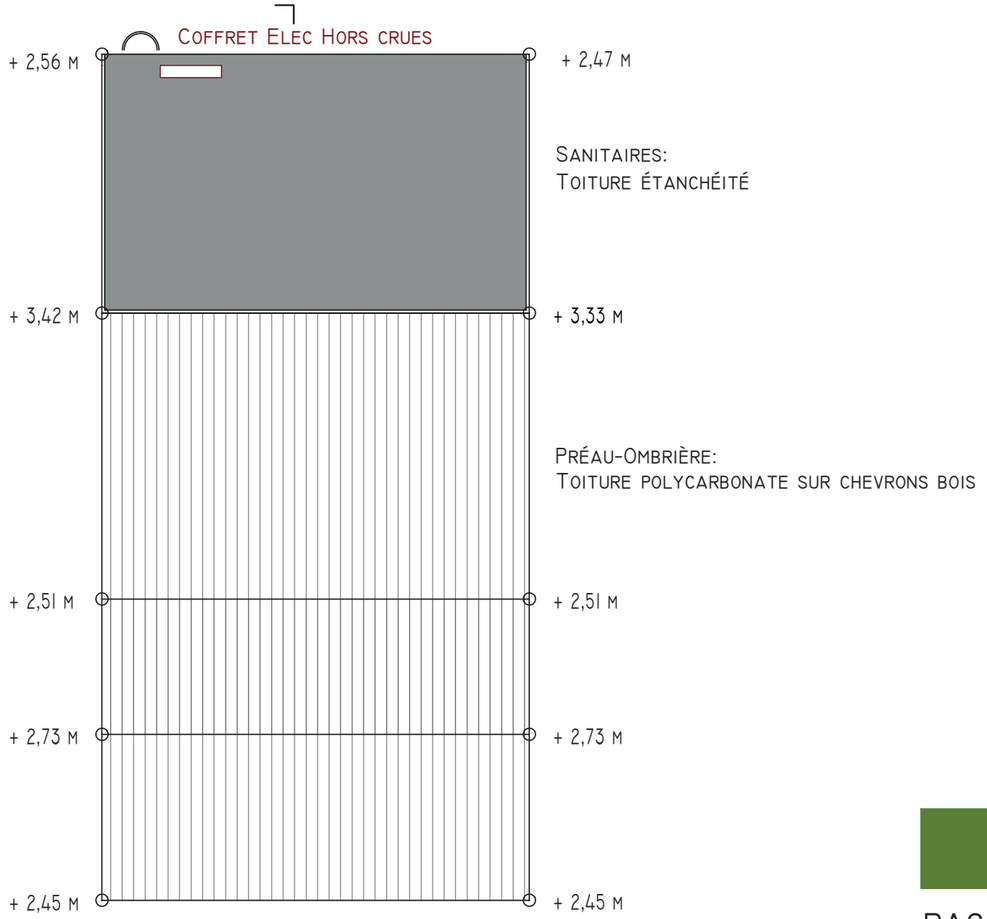

PA19 - Toiture

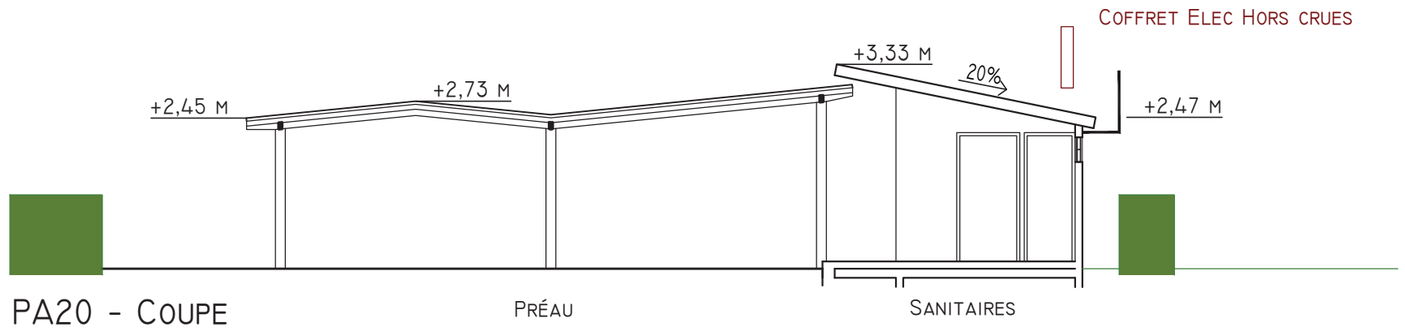

PA20 - Coupe

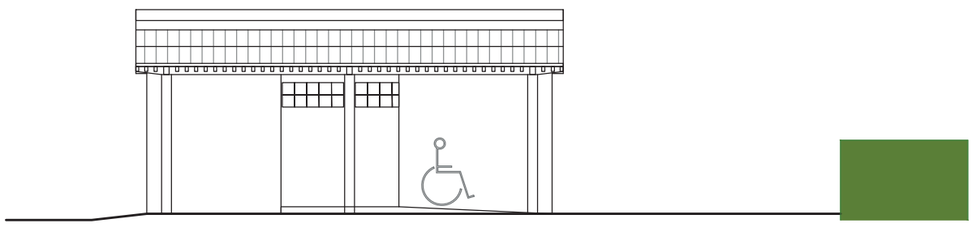

PA19 - Façade Sud

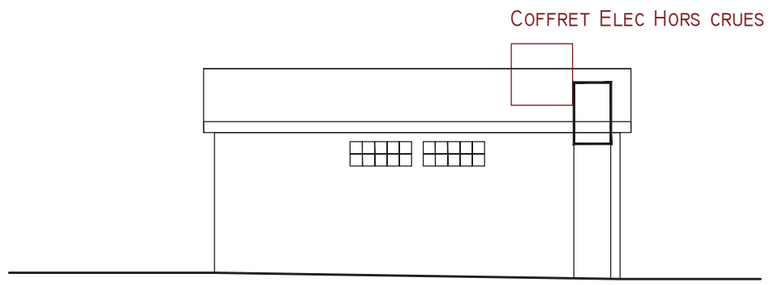

PA19 - Façade Ouest

Plans en élévation des façades et coupes - Etat projeté